Ochrana pred zásahom elektrickým prúdom podľa STN 33 2000-4-41:
Ochranné opatrenia:
- ochranné uzemnenie, čl. 411.3.1.1
- ochranné pospájanie, čl. 411.3.1.2
- samočinné odpojenie napájania pri poruche, čl. 411.3.2
- dvojitá alebo zosilnená izolácia, čl. 412
- malé napätie SELV, PELV, čl.414
- základná izolácia živých častí, príloha A.1
- zábrany alebo kryty, príloha A.2

NAPÁJACÍ ROZVOD EOV:
3 PEN ~50Hz, 230/400V // TN-C

VÝVODY A OHRIEVACIE TELESÁ:
3N ~50Hz, 230V/400V // TT

RIADIACE OBVODY EOV:
2 = 24V // SELV

Investor: ŽSR Železnice Slovenskej republiky, Bratislava, 813 61 BRATISLAVA, KLEMENSOVA 8		Generálny projektant: PRODEX PROJEKTOVANIE STAVIEB, Rusovská cesta 16, 851 01 Bratislava	
Číslo stavby: -	Číslo zákazky: 18ZA21006	Archívne číslo: 18ZA21006-DSP	

Stavba: ŽST Slovenská Ľupča, ŽST Medzibrod, zabezpečovacie zariadenie			PRODEX PROJEKTOVANIE STAVIEB, Rusovská cesta 16, 851 01 Bratislava
Hlavný inžinier projektu: Ing. Marcel Caltík	Zodpovedný projektant PS/SO: Ing. Vladimír Čulen	Navrhol, vypracoval: Ing. Lukáš Gröpl	Kontroloval: Ing. Milan Burcl
Počet listov: 3A4	Mierka: -	Stupeň PD: DSP	Dátum: 01.2019
Objekt / súbor: SO 35-04 EOV a VO ŽST Medzibrod			Číslo zákazky: 18ZA21006
			Arch. číslo: 18ZA21006-DSP
			Časť dokumentácie: E
Názov prílohy: Prehľadná schéma rozvodu			Číslo prílohy: 3

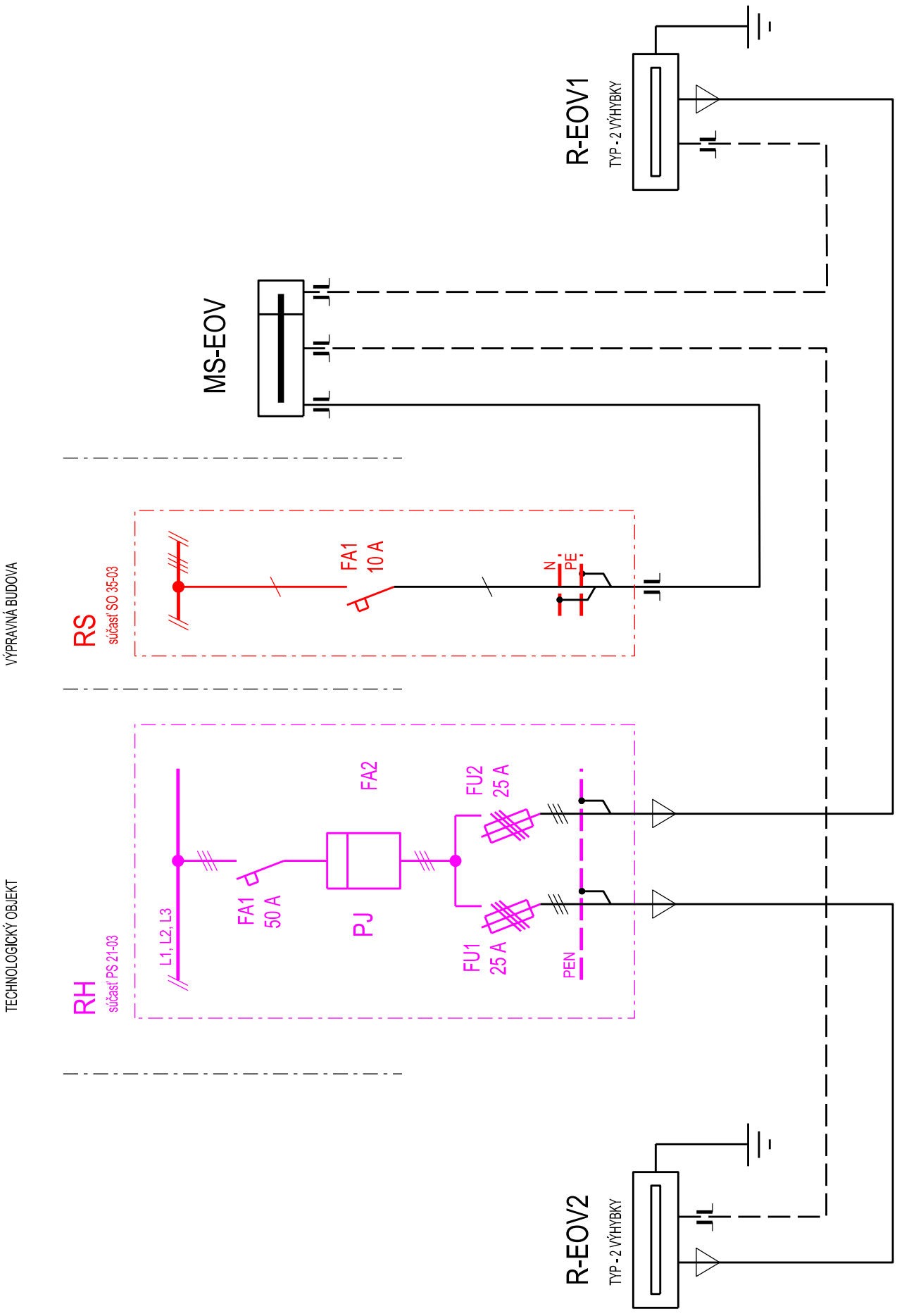

LEGENDA:

PROJEKTOVANÉ NAPÁJACIE ROZVODY EOV

PROJEKTOVANÉ OVLÁDACIE ROZVODY EOV

LIST 2

MEDZIBROD - ÚPRAVA OSVETLENIA

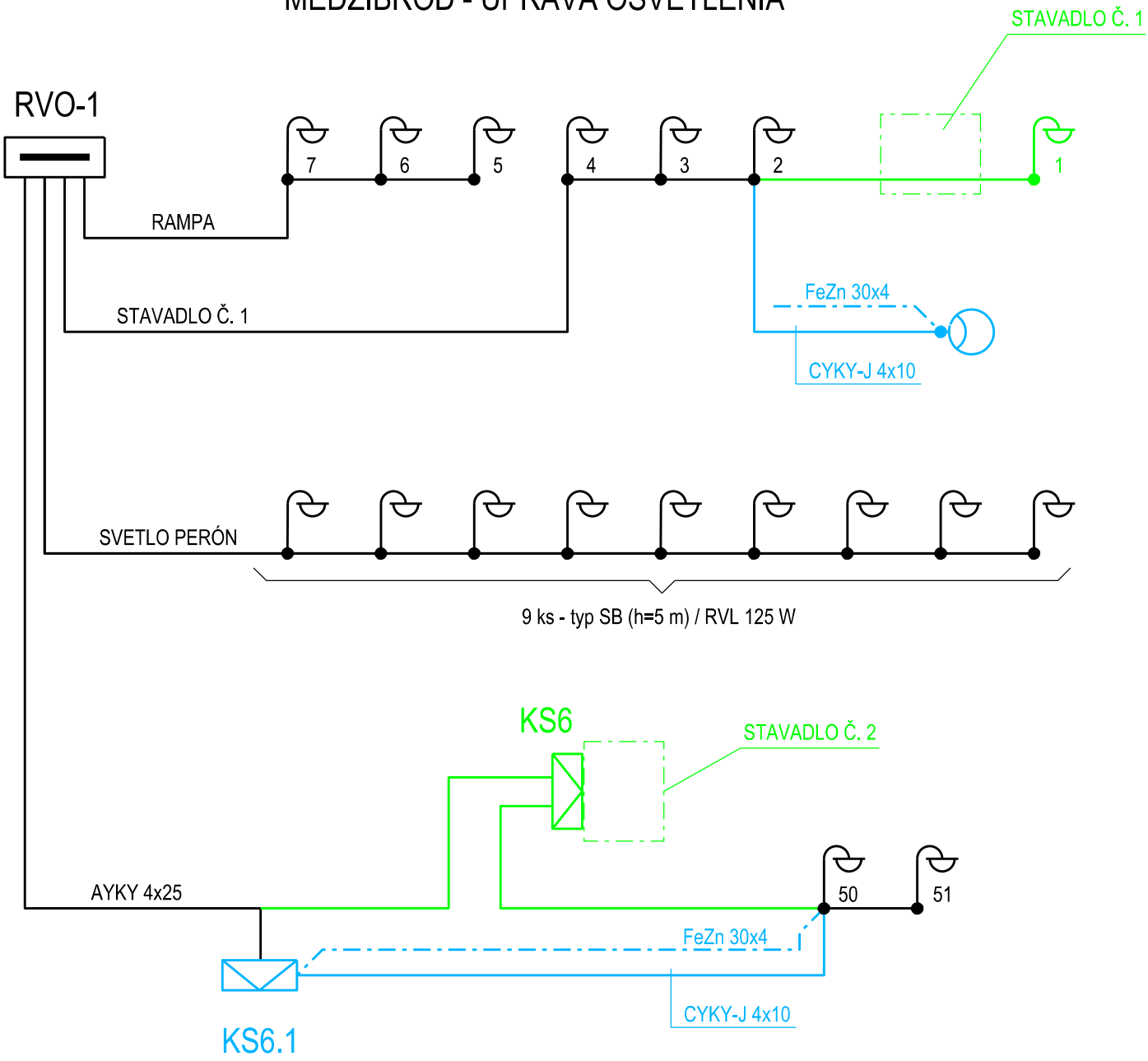

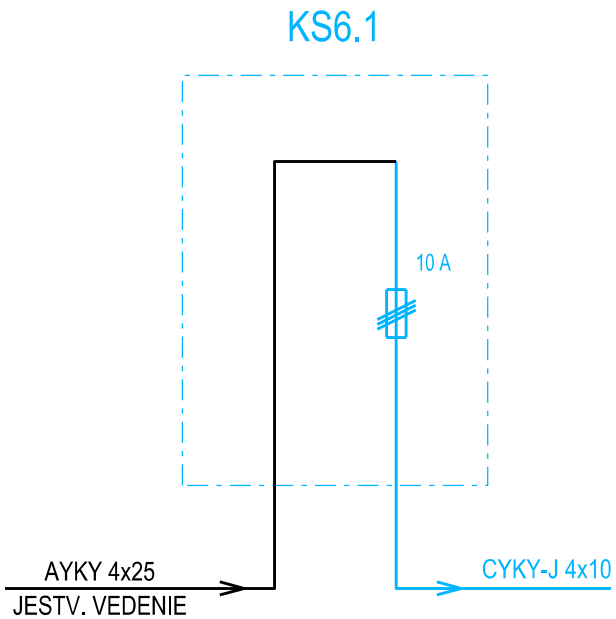

LEGENDA:

- JESTV. ROZVODY NN A VO
- PROJ. ÚPRAVA ROZVODOV NN
- JESTV. ROZVODY NN A VO - DEMONTÁŽ

LIST 3